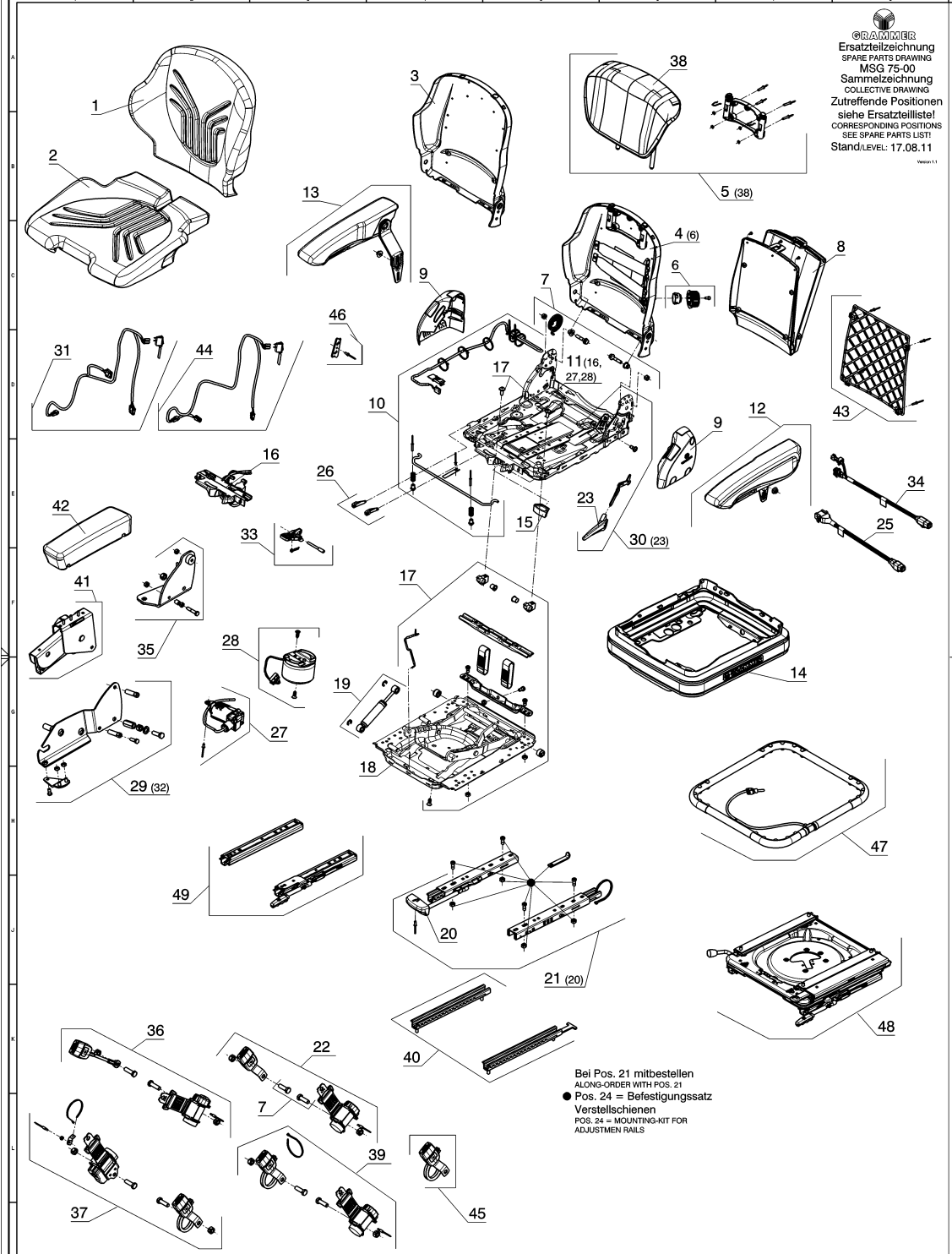

GRAMMER AG
Postfach 14 54
D-92204 Amberg

Telefon: 0 96 21 / 66 - 0
Internet: www.grammer.de
Telefax: 0 96 21 / 66 10 00

Grammer Sitz- Grammer Seat
Primo XL, MSG 75-00; CM 1250
Hako Ersatzteilnummer: 01167400
Hako Part- Number: 01167400
Hako- Sachnummer 90608761

Schnittkante: Zeichnung vor Weitergabe be
LINE FOR CUTTING: CUT HERE BEFORE

...	.....
...	.....
...	.....
...	.....
...	.....
...	.....
...	.....
...	.....
...	.....
u	Pos 47 - 49 hinzu

Massgebend ist der deutsche Text / ONLY THE GERMAN LANGUAGE VERSION OF THIS TEXT SHALL BE BINDING

u	Pos. hinzu / POS. ADDITION	TD1-083-AA-3	25.08.11	FA	NH 07.09.11
INDEX ID	Änderungsgrund/Änderung VERSION DESCRIPTION	Änderungsnummer VERSION NO.	Datum DATE	Gezeichnet DRAWN	Geprüft CHECK Datum DATE

Geprüfkriterien / SPECIFICATIONS — Freier Text / FREE TEXT

Letzte Position / LAST POSITION: 49

3-Facher, 2-D-Grid	Freiheitsklasse nach / DIMENSIONAL VARIATION	Werkstoff / MATERIAL /	Massstab / SCALE 1:1 — CAD / DWG TYPE EZ
Referenz Masse nach ID-Karte / WEIGHT DIMENSIONS LIKE ID-MODEL			Volumen / VOLUME — GYP
MODEL NO. MSG75-00_EZ	INDEX ß	Massnorm / SCALE NORM /	DRAWN / REDRAWN —
MODEL FOR REVISION ß	zum Freigabeindex / AS RELEASE INDEX		gezeichnet / CALCULA. — 0g
Kunde / Lieferant	Ersatzteilgruppe/Journal		gewogen / WEIGHTED — 0
CUSTOMER / SUPPLIER		Benennung / DESCRIPTION	ISO 9409-2
	DRAWING NUMBER	ERSATZTEILZEICHNUNG F.SITZ / SPARE PART DRAWING F.SEAT	
	Datum / DATE — Name / NAME		
Gez. / DRAWN	25.08.11 — FA		
Gepr. / CHECK	07.09.11 — NH		
Norm / STANDARD	25.08.11 — HV		
TF / FG			
	Schwarzmetallbericht nach EU 89/ Richtlinie 2000/53/EG / BAN OF METAL DIRECTIVE 89/ EU / DIRECTIVE 2000/53/EG	Z-Nr. / DWG. NO. MSG75-00	Blatt / SHEET 01 — von / OF 01
Ursprung / SOURCE	VAD058937 — siehe / see CAD	Ersatz fuer / REPLACEMENT FOR	Format / FORMAT A0

GRAMMER

"MITE PROTECTION WARN AG PER DIN 16016" "Urheberrechtsschutz nach DIN 16016 beachten"

DS-2811 Rev. 15.0

GRAMMER AG AMBERG	Stückliste ôbèö	Stand: 06.03.2012	Blatt: 1

Stückliste: MSG75-00/1258753 ERSATZTEILLISTE F.SITZ
Sachnummer des Kunden: 90608761

Zeich-Nr. : MSG75-00

POS	SACHNR	BENENNUNG/ABMESSUNG	Menge	Werkstoff Norm	Kd-Mat.-Nr.
1	1081372	POLSTER F.R_STOFF_KP	1		
2	1081374	POLSTER F.S.STOFF KP	1	/	
				/	
4	1079658	RUECKEN KPL.	1	/	
5	1079613	RUECKENVERLAENGERUNG	1		
6	1081761	GRIFF F.LWU KPL.	1		
7	1079661	RUECKENLAGER KPL.	1	/	
9	1081375	ABDECKUNGEN KPL.	1	/	
				/	
10	1079667	SBE.KPL.	1	/	
11	1250933	FEDERPAKET MSG75GL 1	1		
12	1079671	ARMLEHNE A60/320 KPL	1		
13	1079670	ARMLEHNE A60/320 KPL	1		
14	1090900	FALTENBALG KPL.	1		
15	1078789	GRIFF F.GV.RAL7042 A	1		
16	1093843	GEHAEUSE KPL.	1		
17	1090906	VERSCHLEISSTEILE KPL	1	/	
				/	
18	1246936	SCHWINGE KPL.	1		
19	1081800	STOSSDAEMPFER KPL.	1	/	
20	1081426	GRIFF KPL.	1		
21	1079673	VERSTELLSCHIENENSATZ	1		
22	1079674	BECKENGURT DUO LI.KP	1		
23	1071081	GRIFF F.RLV.RAL7042	1		
24	1094132	MONTAGETEILESATZ F.V	1	/	
27	1104003	KOMPRESSOR KPL.12V	1		
28	1104010	LUFTFEDER KPL.	1	/	
30	1105461	RUECKENVERSTELLUNG K	1	/	
				/	
33	1104004	HEBEL F.GV.KPL.	1	/	
38	1216452	RUECKENVERLAENGERUNG	1	/	
				/	
47	1250947	ZUSATZVOLUMEN KPL.	1		